住民税シリーズ

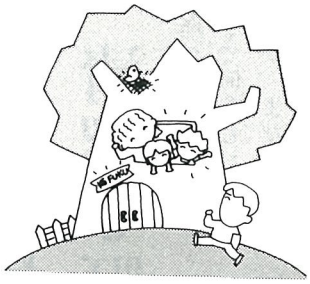

（その４）

住民税とは

●県民税と町民税

県や町の仕事は、わたくしたちの日常生活に直接結びついた身近なものばかりですから、そのための資金となる地方税も多くの住民が分担することが望ましいわけです。

住民税はこのような地方税の性格を最もよく表わしている税金で、一般に、県民税と町民税とを合わせて住民税とよばれています。

●個人の住民税と法人の住民税

住民税はわたくしたち住民が県や町に納めるものですが、ここでいう住民には個人のほかに法人も含まれます。

●均等割と所得割

住民税は、税金を負担する能力のある人が均等の額によって負担する均等割と、その人の所得金額に応じて負担する所得割（法人の場合には法人税割）の二つで構成されます。

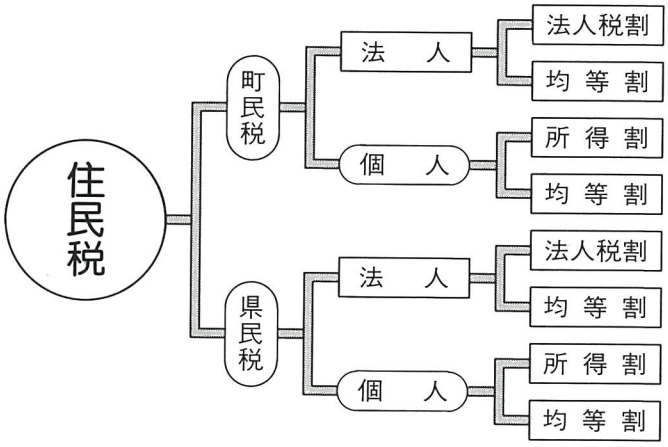

◈わが国の税金の種類

国税

所得税
法人税
相続税
贈与税
酒税
たばこ消費税
砂糖消費税
揮発油税
石油ガス税
石油税
航空機燃料税
物品税
トランプ類税
取引所税
有価証券取引税
通行税
入場税
登録免許税
印紙税
自動車重量税
関税
とん税
日本銀行券発行税
地方道路税
特別とん税
電源開発促進税

地方税

道府県税

普通税	道府県民税
	事業税
	不動産取得税
	道府県たばこ消費税
	娯楽施設利用税
	料理飲食等消費税
	自動車税
	鉱区税
	狩猟者登録税
	固定資産税（特例）
	道府県法定外普通税
目的税	自動車取得税
	軽油引取税
	入猟税
	水利地益税

市町村税

普通税	市(区)町村民税	市(特別区)町村の住民が納める税金
	固定資産税	土地や家屋などの所有者が納める税金
	軽自動車税	バイク、軽自動車などの所有者が納める税金
	市(区)町村たばこ消費税	たばこの喫煙者が負担する税金
	電気税	電気の消費者が負担する税金
	ガス税	都市ガスの消費者が負担する税金
	鉱産税	石炭、石油などの鉱物の掘採業者が納める税金
	木材引取税	木材の引取者が納める税金
	特別土地保有税	一定面積以上の土地の所有者や取得者が納める税金
	市町村法定外普通税	市町村が自治大臣の許可を受けて独自に設ける税金
目的税	入湯税	鉱泉浴場の入湯客が負担する税金
	事業所税	事務所、事業所において事業を行う者や事業所用家屋の建築主が納める税金
	都市計画税	土地や家屋の所有者が都市計画事業を行っている市町村に納める税金
	水利地益税	水利事業などで特に利益を受ける土地や家屋の所有者が納める税金
	共同施設税	共同作業場などにより特に利益を受ける者が納める税金
	宅地開発税	宅地開発を行う者が納める税金
	国民健康保険税	国民健康保険に加入している世帯が納める税金